Кровать 1 спальная

Схема сборки



1. (КРМ1)	Царга 1	955*192*16 - 2 шт.
2. (КРМ2)	Царга 2	955*192*16 - 2 шт.
3. (КРМ3)	Опорная планка	939*60*16 - 4 шт.
4. (КРМ4)	Спинка кровати 2	832*480*16 - 1 шт.
5. (КРМ5)	Опорная планка средняя	800*320*16 - 2 шт.
6. (КРМ6)	Спинка кровати 1	832*670*16 - 1 шт.
7. ********	Комплект ламелей 15 шт.	- 1 к-т

Предприятие изготовитель оставляет за собой право на замену фурнитуры и комплектующих.

ООО «Мебель торг плюс»

Mebeltp.ru

Перечень фурнитуры.

Уголок крепежный 65*70 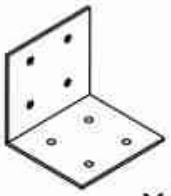 x4	***Шуруп 3,5*12***  **Ш01000** x16	***Наконечник*** 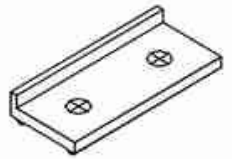 **Ф11000** x8
Ключ для евровинта 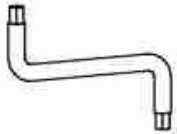 **Ф02000** x1	***Заглушка для евровинта***  **Ф03000** x16	***Винт М4*10*** 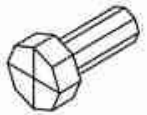 x32
Шкант 8*30 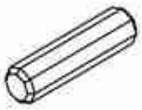 **Ш08888** x4	***Шуруп 4*30***  **Ш01300*** x16	***Стяжка межсекционная***  **Ф05000** x4
Евровинт  7x50 mm **Ф01000** x16		

Предприятие изготовитель оставляет за собой право на замену фурнитуры и комплектующих.

1

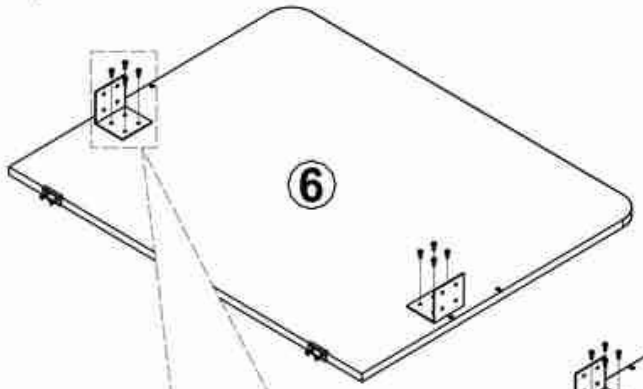

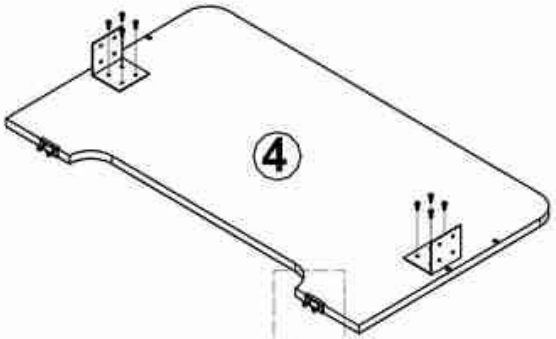

x4

Винт М4*10

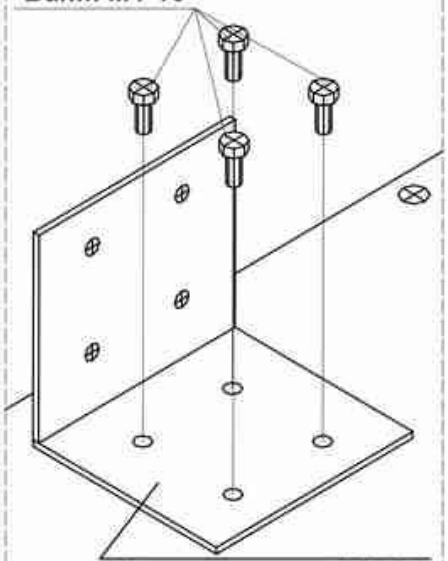

Уголок крепежный 65*70

x4

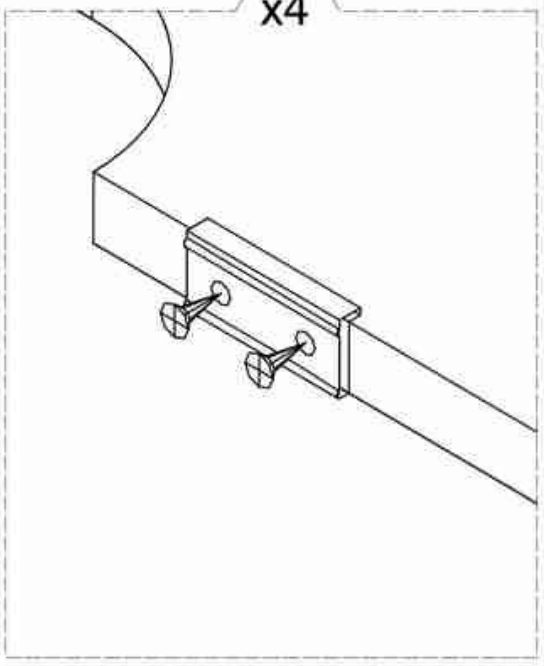

2

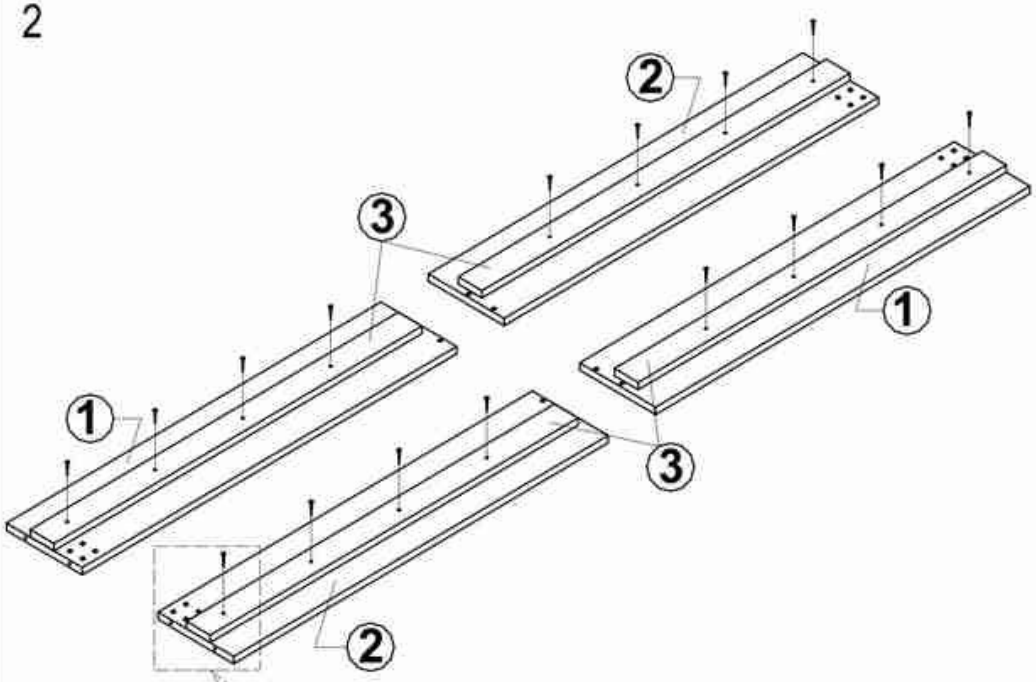

x16

Шуруп 4*30

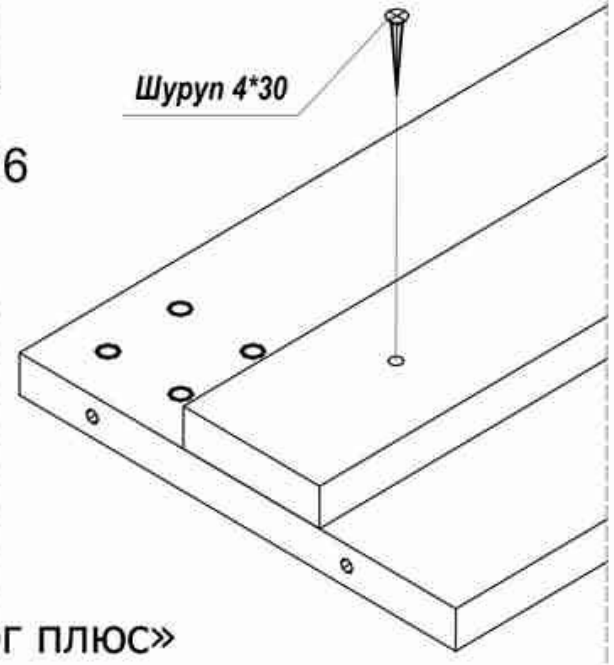

ООО «Мебель торг плюс»

Mebeltp.ru

3

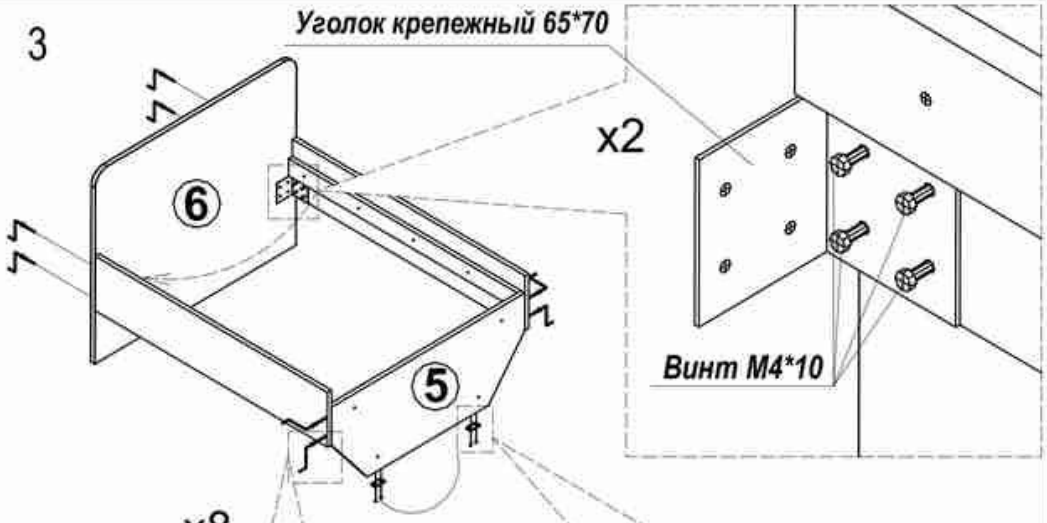

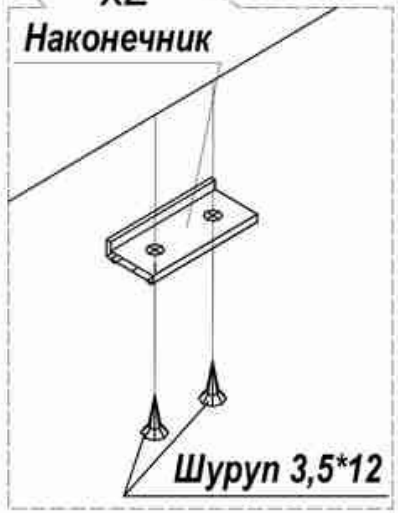

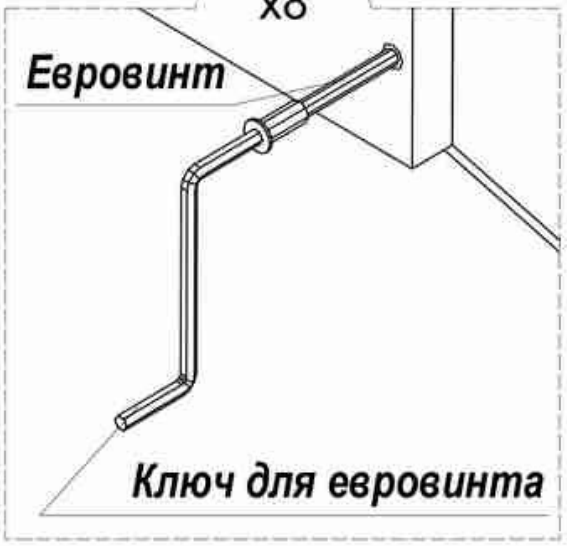

4

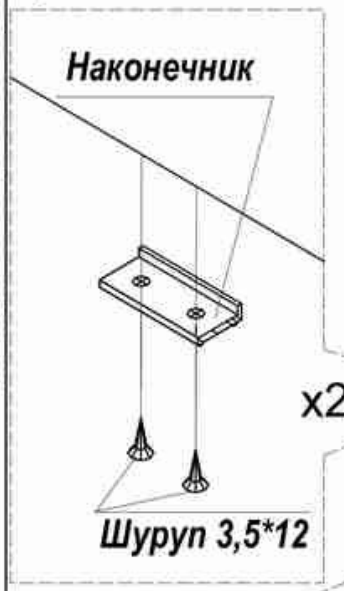

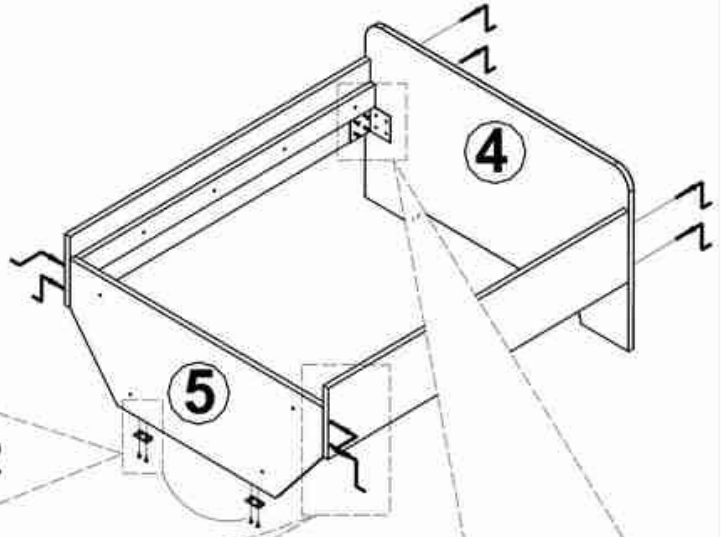



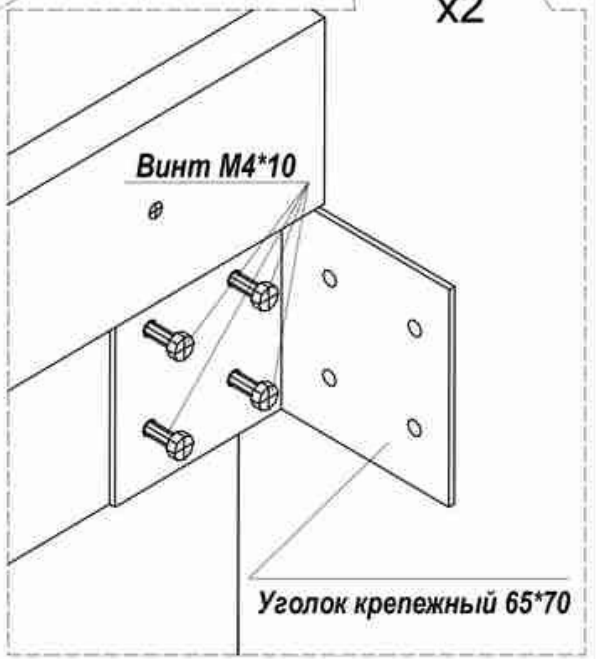

ООО «Мебель торг плюс»

Mebeltp.ru

5

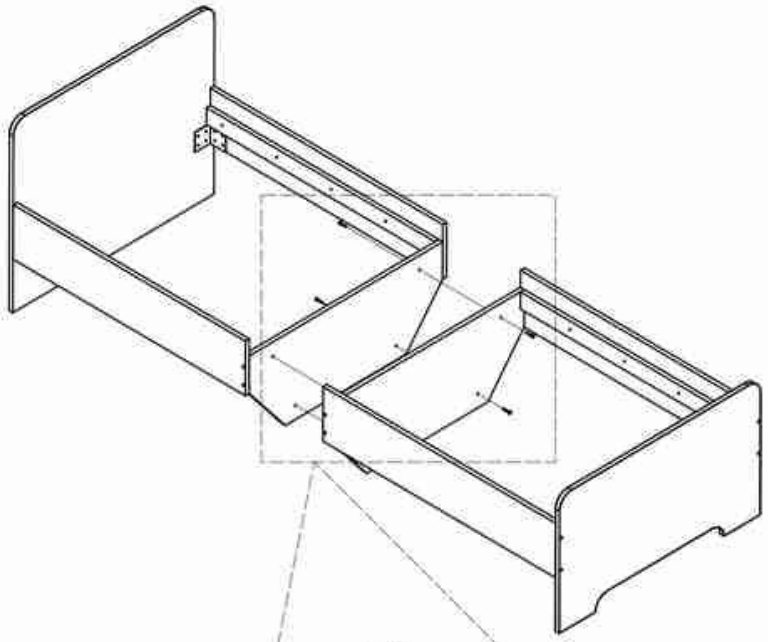

x4

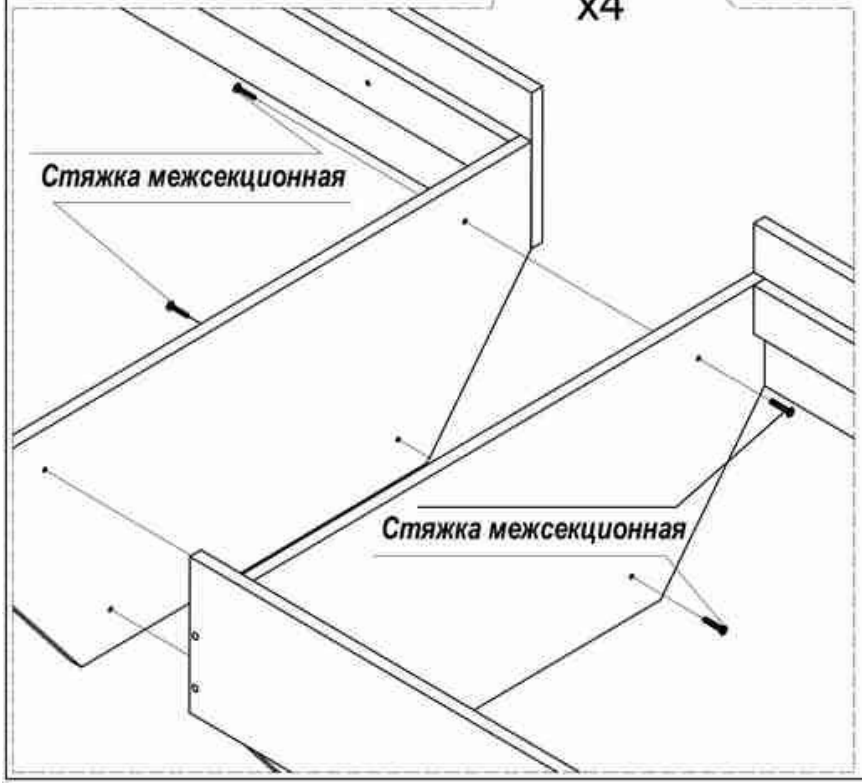

6

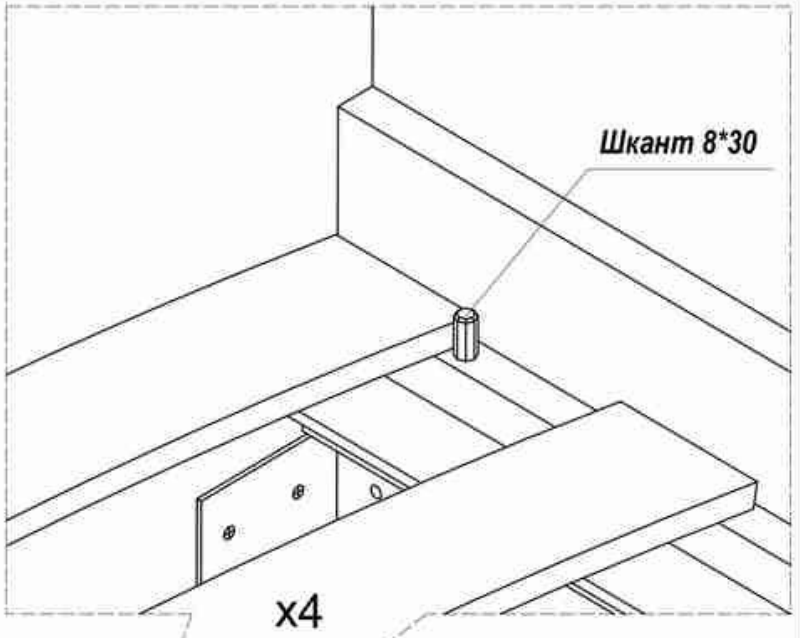

x4

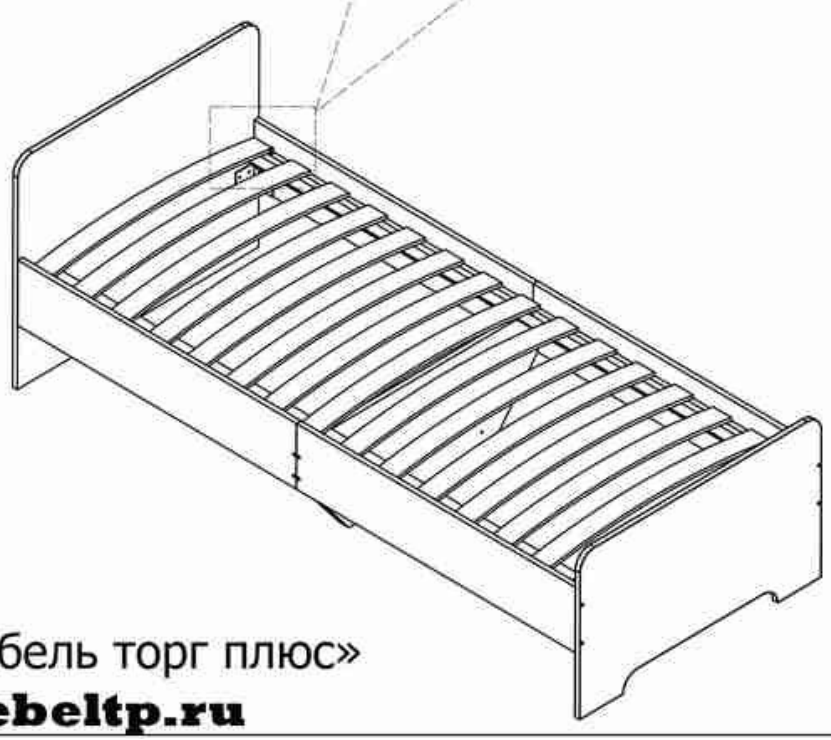

ООО «Мебель торг плюс»

Mebeltp.ru

Приложение к схеме сборки "Кровать 1 спальная"

ООО «Мебель торг плюс»

Mebeltp.ru

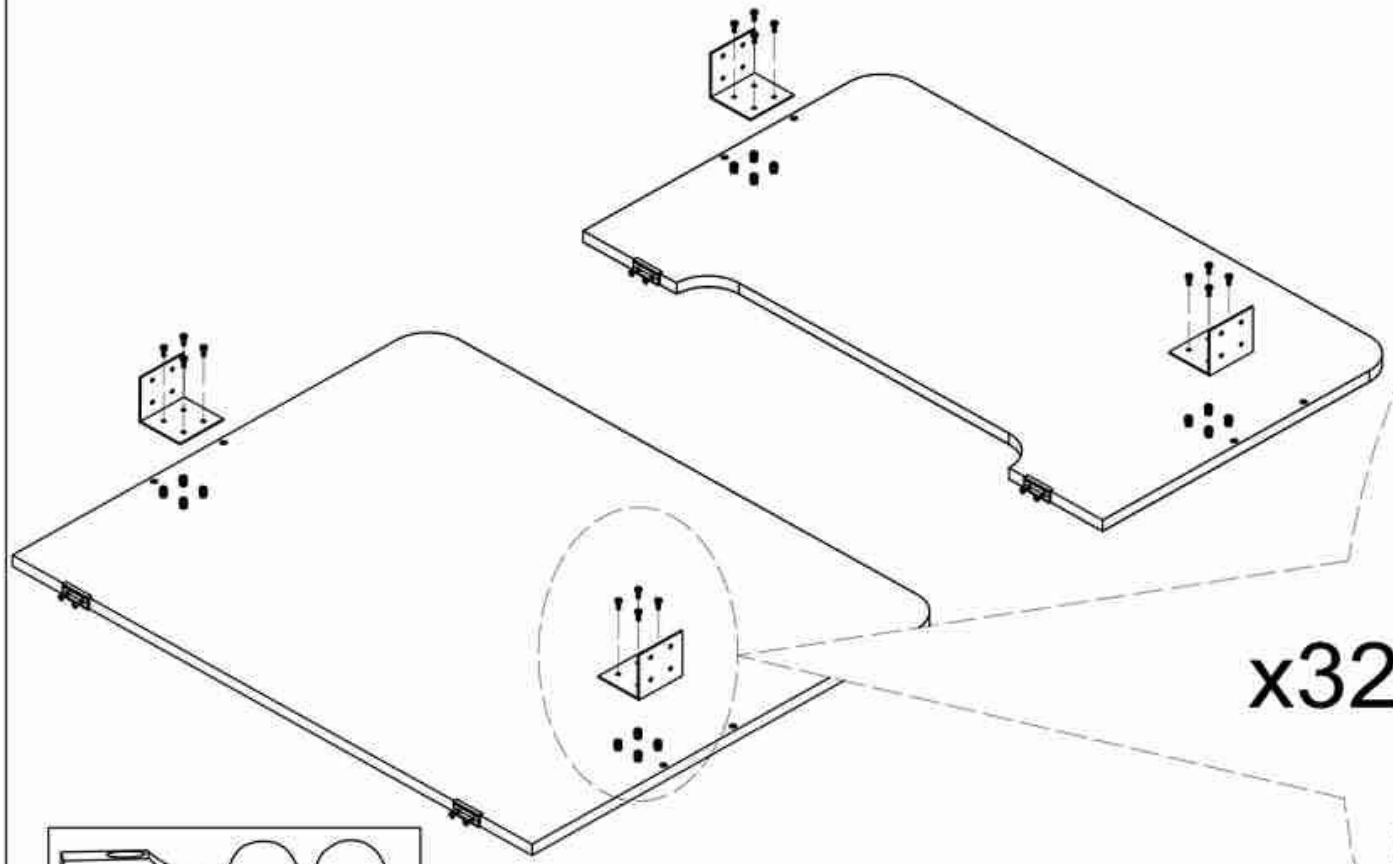

x32



Футорка пластиковая

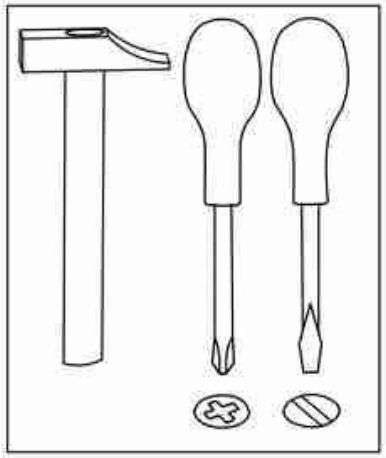

В отверстия 8*12 вбить футорку пластиковую самостоятельно, при помощи молотка, установить уголок крепежный.
Футорки пластиковые находятся в мешке с фурнитурой.